□A部詳細図（尺度フリー）

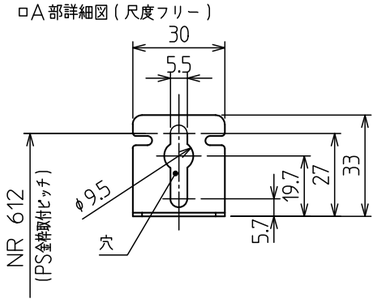

□B部詳細図（尺度フリー）

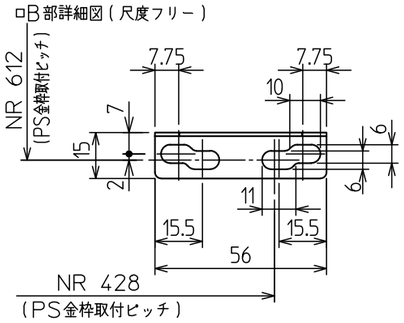

□追いだき配管工事の最大延長は、φ12.7銅管の場合：片道10曲がり25m（※）、
φ10樹脂管（継手内径φ8以上）の場合：片道25m（※）です。
※15~25mの場合は、循環アダプター（JUNKAN-HXシリーズ）を使用し、工事説明書にもとづき設定変更が必要です。

●上限：機器底面から浴槽のあふれ縁まで、7m以内にしてください。
下限：機器底面から循環アダプターまで、3m以内にしてください。
※工事説明書にもとづき設定変更をした場合は、5mまで可能です。
●追いだき配管の途中に障害物がある場合は、高さ3m以内で1ヵ所としてください。

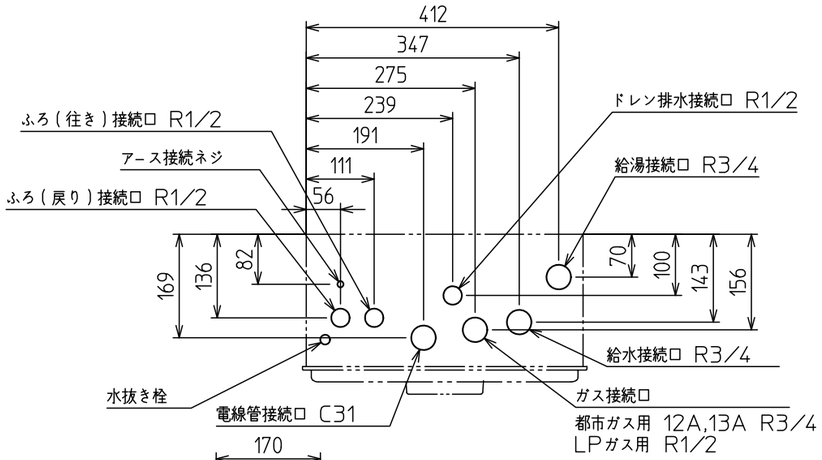

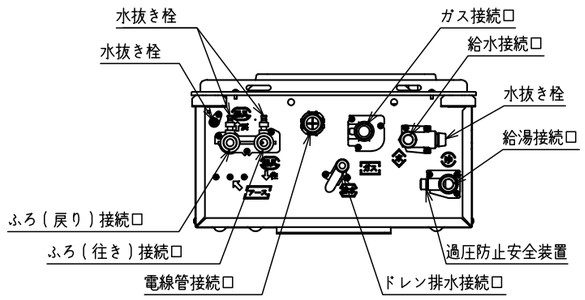

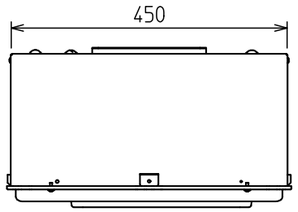

□底板よりの各接続口高さ（mm）

給水接続口	58
給湯接続口	51
ガス接続口	56
ふろ接続口（往き・戻り）	51
電線管接続口	25
ドレン排水接続口	55

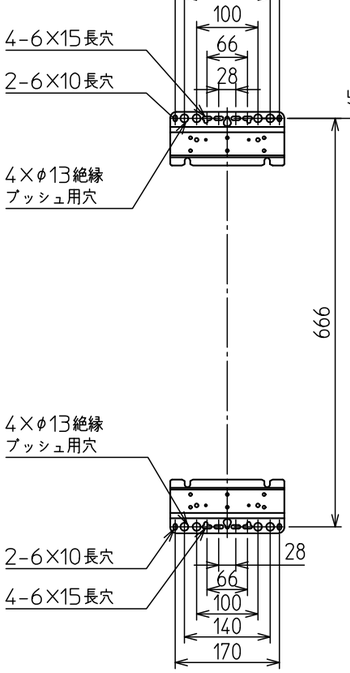

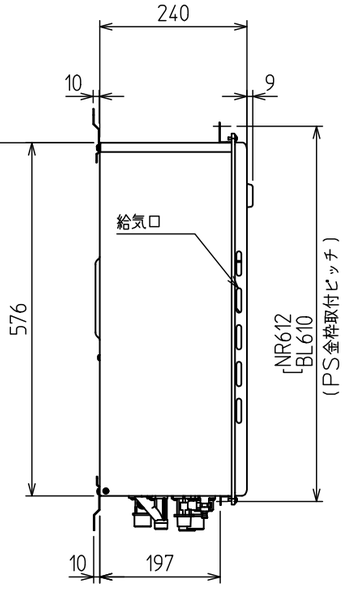

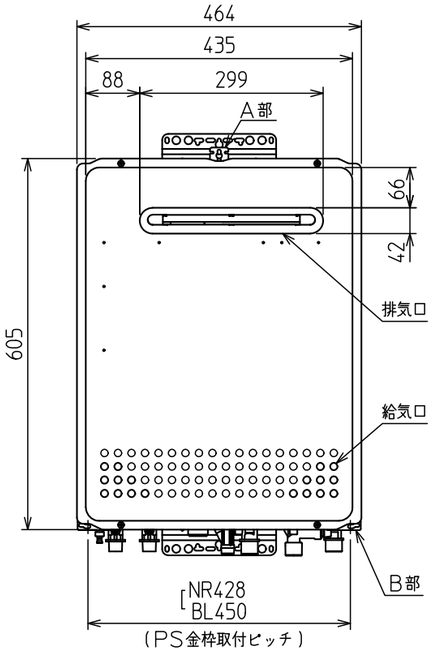

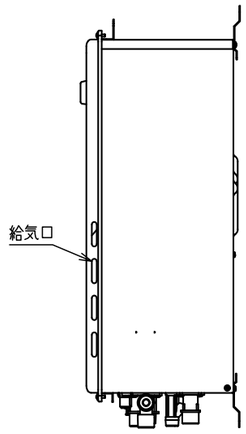

□仕様表

項目		仕様
製品名		WZ-S242SA-1
型式名		WZ-S242SA
型式適用ガス種		12A,13A・LPG
種類	設置の方式	PS標準設置形
	給排気方式	強制給気式（押し込み）
点火方式		電子イグナイタによるダイレクト点火
給湯能力制御方式		FF+FB+水比例制御（水量サーボ）+Q機能
使用水圧		98.1~981kPa（1.0~10.0kgf/c㎡）
最低作動流量・水圧		3.5L/min・9.81kPa（0.1kgf/c㎡）
外形寸法		高さ605mm×幅464mm×奥行240mm
質量（本体）		28.5kg
接続口径	給水・給湯	R3/4（20A）
	ガス	12A,13A：R3/4（20A） LPガス：R1/2（15A）
	ふろ（往き・戻り）	R1/2（15A）
	ドレン排水接続	R1/2（15A）
電気関係	電源	AC100V（50/60Hz）
	消費電力	110W 凍結予防ヒータ：155W
	待機時消費電力	約0.9W
	電源コード長さ	約1.8m（機器外長さ）
材質	本体外装	亜鉛メッキ鋼板・粉体塗装
	排気口	ステンレス
	熱交換器	銅、ステンレス
本体外装色		GQホワイト（近似色：マンセルNo.9.3YR8.4/1.0）
騒音値（最大時：Aレンジ）		49dB以下（給湯+追いだき：無響音室での測定値）
排気温度		100℃以下
ドレン排水量		最大約100cc/min
中和方式		CaCO による中和、PH値5.8~8.6
安全装置		立消え安全装置（フレームロッド）、過熱防止装置（温度ヒューズ） 残火安全装置（バイメタルスイッチ）、過圧防止安全装置（スプリング式） 凍結予防装置（水抜き栓・電気ヒータ・低温時循環ポンプ運転） 漏電安全装置（高速型）、中和器詰まり検出装置、過電流防止装置 空だき安全装置（バイメタルスイッチ）、空だき防止装置（水流スイッチ） 誘導雷保護装置（ZNR）、逆流防止装置（逆流防止弁+逆止弁） 沸騰防止装置、停電時安全装置、ファン回転検出装置、ふろポンプ回転検出装置
ソーラ接続		不可
付属部品		取付けネジ類一式
別売品		シンプル台所リモコン：KR-415V、シンプル浴室リモコン：FR-415V 高機能ドットマトリクスリモコンセット：RS-413VP 増設用台所リモコン：KR-404Z、増設用浴室リモコン：FR-404Z 台所リモコンコード：2S-CORD-10M,20M 浴室リモコンコード：2S-FCORD-10M,20M、排気カバー：WZG-C107 配管カバー：WZ-C-H32K、側方排気カバー：WZN-S34 据置台：WZ-D-29、浴室用屋外カバーセット：ST-CV-SET 循環アダプター：JUNKAN-HXシリーズ、漏水検査治具：ROUSUI-HX

□能力表

項目			能力最大	能力最小
給湯	標準ガス消費量	都市ガス	44.1kW（37,900kcal/h）	4.65kW（4,000kcal/h）
		LPガス	44.1kW（3.15kg/h）	4.65kW（0.332kg/h）
	出湯量	水温+25℃	24L /min	
		水温+40℃	15L /min	
	給湯能力		2.5~24号	
	湯温調節範囲		32,35,37~48℃（1℃刻み）,50,55,60℃（17段階）	
ふろ	標準ガス消費量		11.6kW（都市ガス：9,980kcal/h、LPガス：0.829kg/h）	
	最低作動流量		3.5L /min	
	湯温調節範囲		33~48℃（1℃刻み16段階）	
最大ガス消費量（同時使用時）			55.7kW（都市ガス：47,900kcal/h、LPガス：3.98kg/h）	

※ガス消費量（都市ガス）、出湯量、給湯能力はガス種13Aの値です。ガス種により若干異なります。

□ふろ追いだき能力

上昇温度	追いだき所要時間		
	160L（1人用浴槽）	180L（1.5人用浴槽）	210L（2人用浴槽）
湯温+10℃上昇	約10.4分	約11.7分	約13.7分

□ふろ自動お湯はり能力

季節	上昇温度	お湯はり所要時間		
		160L（1人用浴槽）	180L（1.5人用浴槽）	210L（2人用浴槽）
春・秋	18℃→43℃	約10分	約11分	約13分

条件：ふろ配管片道3曲がり6m、φ12.7システムチューブ、給水圧294kPa=3.0kgf/c㎡ 以上
※ガス種13Aの値です。ガス種により若干異なります。

※各特性値及び付属部品、別売品は予告なく変更することがあります。

機構承認番号	KKY013
給水装置認証登録番号	OW2011

注記

※生産ガス種は都市ガス12A,13A,LPガスのみで低NOx仕様です。
※この機器は燃焼時に「排水接続口」からドレン水が排出されます。必ず排水配管を設置し、排水口まで配管してください。

名称	給湯付風呂釜
製品名	WZ-S242SA-1

株式会社 ハウステック