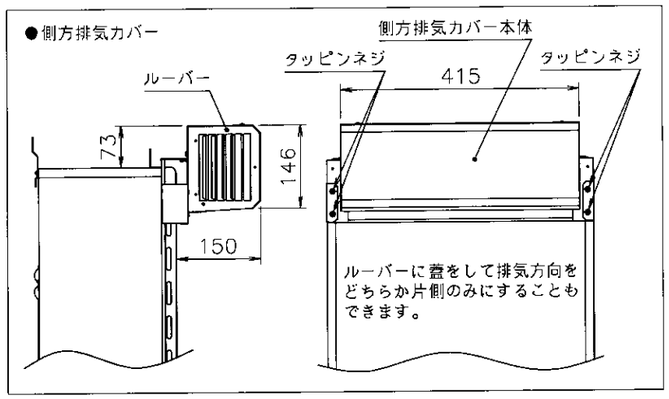

■追いだき配管工事の最大延長は、φ12.7銅管の場合：片道10曲がり25m（※）、
φ10樹脂管（継手内径φ8以上）の場合：片道25m（※）です。
※15~25mの場合は、循環アダプターHXシリーズを使用し、工事説明書にもとづき設定変更が必要です。

●上限：機器底面から浴槽のあふれ縁まで、7m以内にしてください。
下限：機器底面から循環アダプターまで、3m以内にしてください。
※工事説明書にもとづき設定変更をした場合は、5mまで可能です。
●追いだき配管の途中に障害物がある場合は、高さ3m以内で1ヵ所としてください。

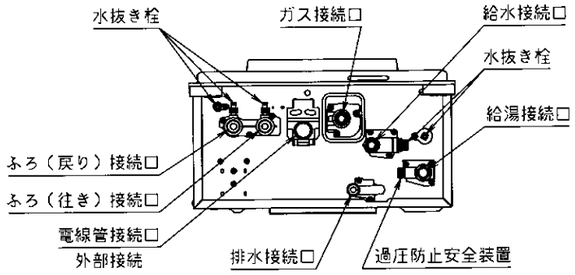

（機器上方よりの透視図）

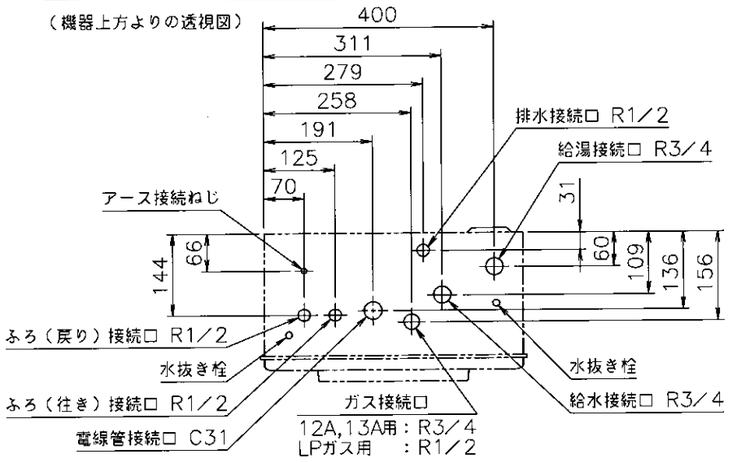

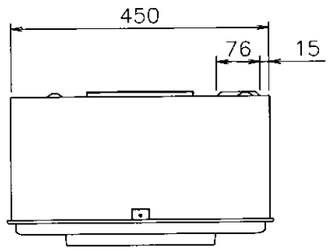

■底板よりの各接続口高さ（mm）

電線管	41
排水	55
ふろ（往き・戻り）	51
給湯	51
給水	58
ガス	53

■A部詳細図（尺度1／2）

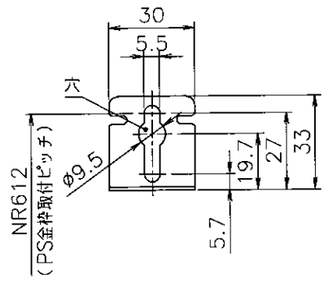

■B部詳細図（尺度1／2）

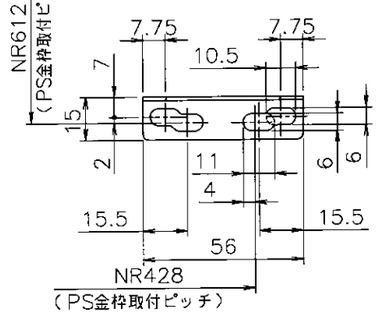

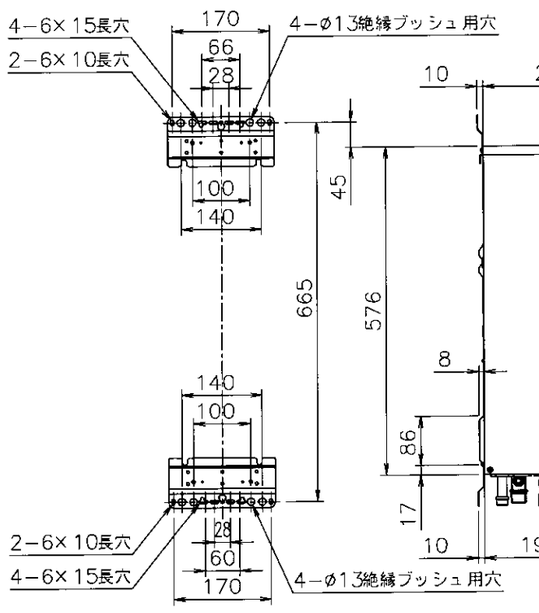

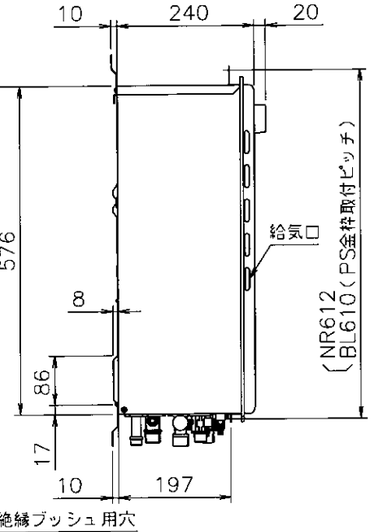

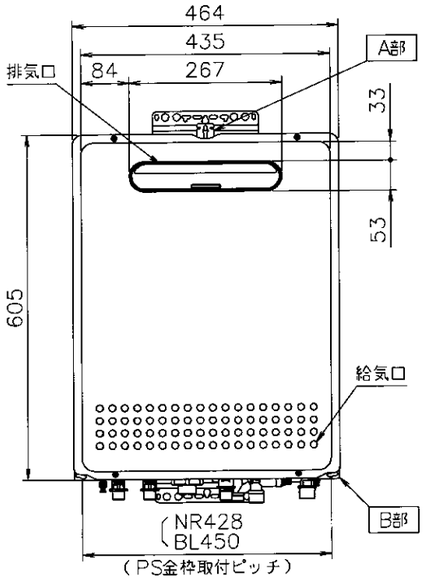

※生産ガス種は都市ガス12A,13A・LPガスのみで低NOx仕様です。
※この機器は燃焼時に「排水接続口」からドレン水が排出されます。必ず排水配管を設置し、
排水口まで配管してください。

■仕様表

項目			仕様
製品名			WZ-S241SA
給水装置認証登録番号			OW2011
種類	設置の方式		屋外設置壁掛形・PS標準設置形
	給排気方式		強制排気式（押し込み）
型式適用ガス種			12A,13A・LPG
点火方式			電子イグナイタによるダイレクト点火
給湯能力制御方式			FF+FB+水比例制御（水量サーボ）+Q機能
水圧	使用水圧		98.1～981kPa（1.0～10.0 kgf／cm²）
	最低作動水圧		9.81kPa（0.1 kgf／cm²）
最低作動流量			3.5 L／min
外形寸法（高さ×幅×奥行）			605mm × 464mm × 240mm
重量（本体）			33 kg
接続口径	給水・給湯		R3／4（20A）
	ふろ（往き・戻り）		R1／2（15A）
	ガス	12A13A用	R3／4（20A）
		LPガス用	R1／2（15A）
	排水		R1／2（15A）
電気関係	電源		AC100V（50/60Hz）
	消費電力		155／180W（凍結予防ヒータ237W）
	待機時消費電力		約2.8W
	電源コードの長さ		約1.8 m
材質	本体外装		亜鉛メッキ鋼板・粉体塗装
	排気口		ステンレス
	熱交換器		銅、ステンレス
本体外装色			GQホワイト（近似色：マンセルNo.9.3YR8.4/1.0）
騒音値（最大時：Aレンジ）			49dB以下（給湯+追いだき：無響音室での測定値）
排気温度			100℃以下
ドレン排水量			最大約100cc／min
中和方式			$CaCO_3$による中和、PH値5.8～8.0
安全装置			立消え安全装置（フレームロッド）、過熱防止装置（温度ヒューズ） 残火安全装置（バイメタルスイッチ）、過圧防止安全装置（スプリング式） 凍結予防装置（水抜き栓・電気ヒータ・低温時循環ポンプ運転） 漏電安全装置（高速型）、中和器詰まり検出装置 空だき安全装置（バイメタルスイッチ）、空だき防止装置（水流スイッチ） 誘導雷保護装置（ZNR）、逆流防止装置（逆流防止弁+逆止弁） 沸騰防止装置、停電時安全装置、ファン回転検出装置
ソーラ接続			不可
付属品			取付けネジ類一式
別売品			台所リモコンKR-409V、浴室リモコンFR-409V リモコンセット（ドットマトリックスリモコン）RS-411V 台所増設リモコンKR-404Z、浴室増設リモコンFR-404Z 台所リモコンコード2S-CORD-10M,20M 浴室リモコンコード2S-FCORD-10M,20M 排気カバーWZG-C86、側方排気カバーWZN-S25、据置台WZ-D-29 循環アダプターHXシリーズ、漏水検査治具HX型

■能力表

項目			能力最大	能力最小
給湯	標準ガス消費量	都市ガス	52.0kW(44,700kcal/h)	4.88kW(4,200kcal/h)
		LPガス	52.0kW(3.71kg/h)	4.88kW(0.35kg/h)
	出湯量	水温+25℃上昇	28 L/min	
		水温+40℃上昇	17.5 L/min	
	給湯能力		2.8号～28号	
	湯温調節範囲		32,35,37～48,50,55,60℃（17段階）	
ふろ	標準ガス消費量	都市ガス	14.0kW（12,000 kcal/h）	
		LPガス	14.0kW（1.0 kg/h）	
	最低作動流量		3.5 L/min	
	湯温調節範囲		33～48℃（16段階）	
最大ガス消費量（同時使用時）		都市ガス	53.5kW（46,000kcal／h）	
		LPガス	53.5kW（3.82kg／h）	

名称	給湯付風呂釜
型式	WZ-S241SA

株式会社 ハウステック